001.0054.07.000 СБ

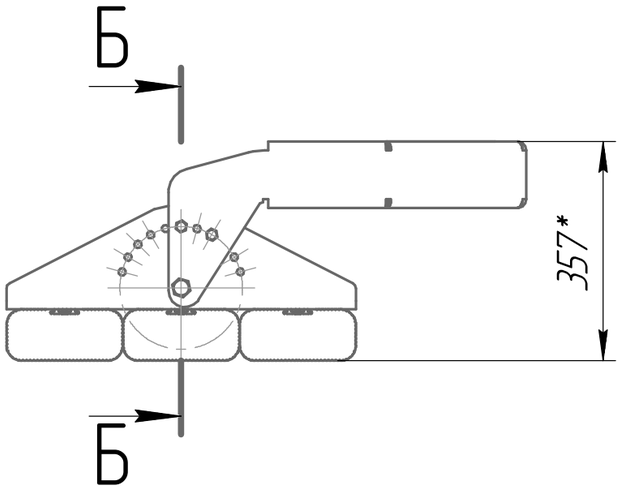

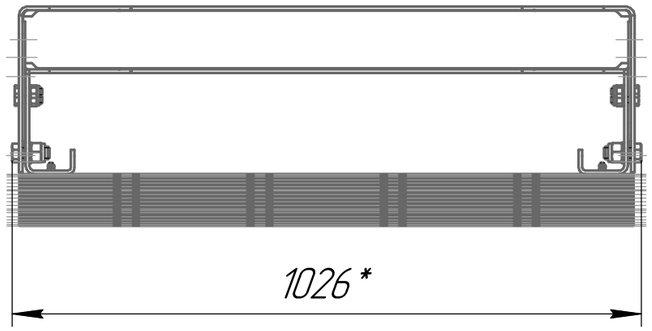

Б–Б(1:2,5)

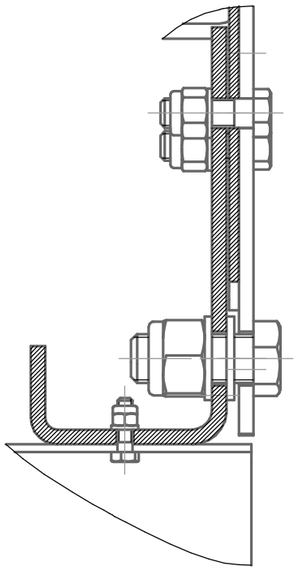

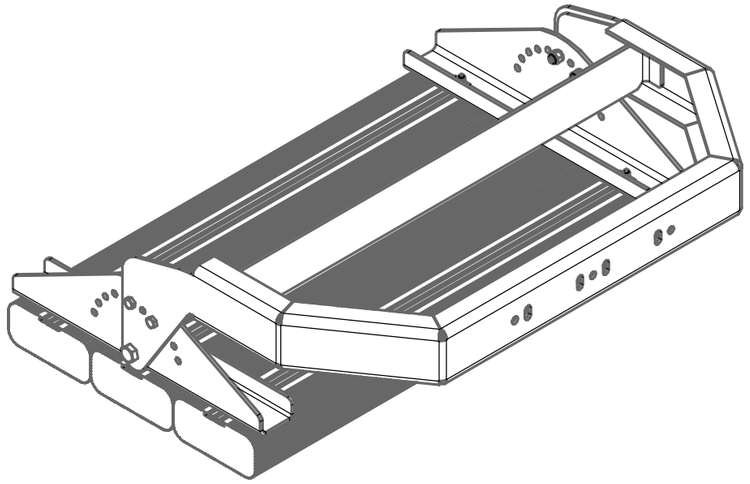

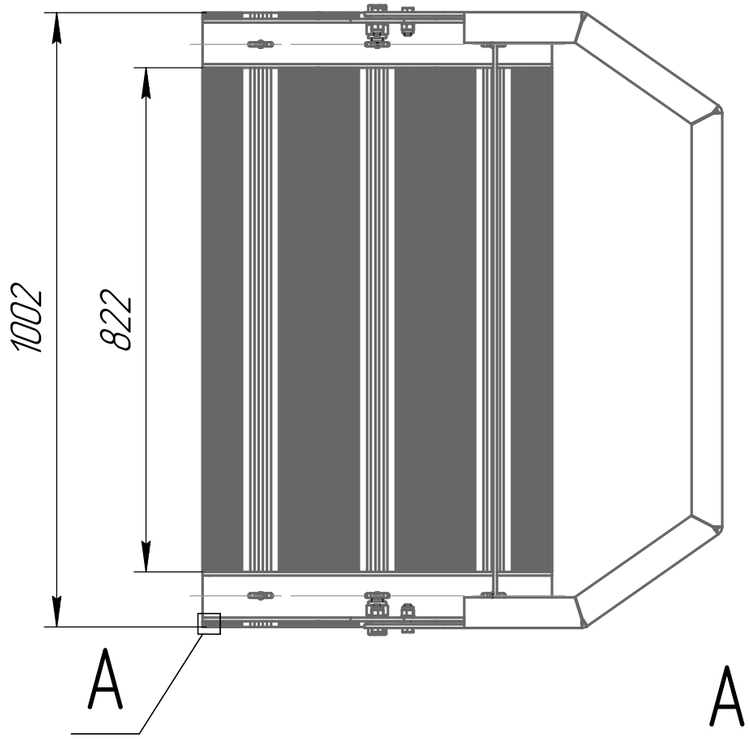

А(1:1)

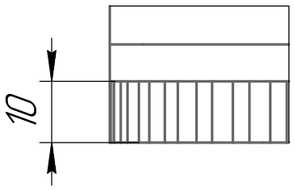

					001.0054.07.000 СБ		
Изм.	Лист	№ докум.	Подп.	Дата	Кронштейн № 7 (200х3=600Вт) Сборочный чертеж	Лит.	Масса: 58,23 / Масштаб: 1:10
Разраб.		Луконин Е П				Лист	Листов 1
Пров.						ОКБ Свой стиль	
Т.контр.							
Н.контр.							
Утв.							

Перв. примен.

Справ. №

Подп. и дата

Инв. № дубл.

Взам. инв. №

Подп. и дата

Инв. № подл.

Копировал

Формат А3

001.0054.03.100 СБ

А–А(1:4)

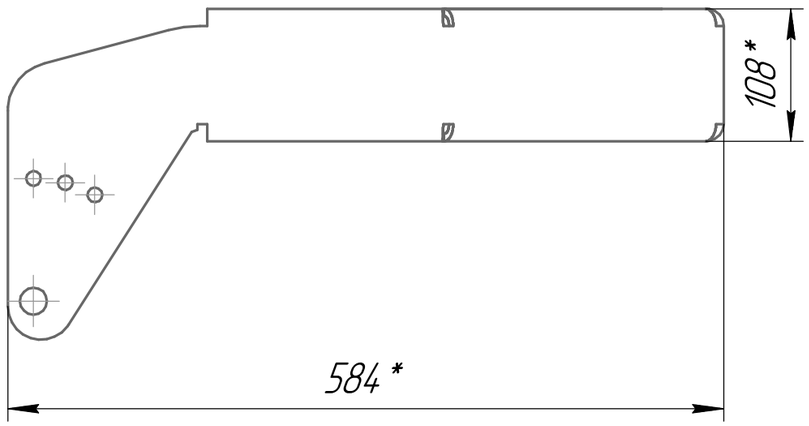

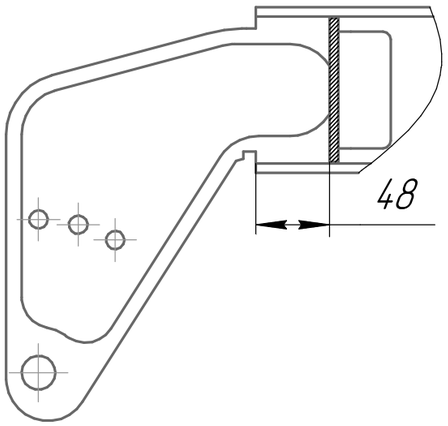

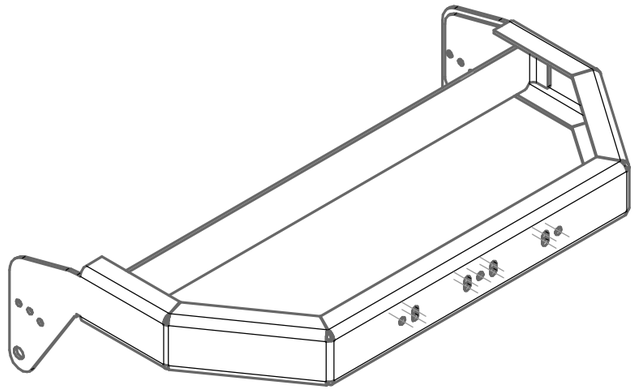

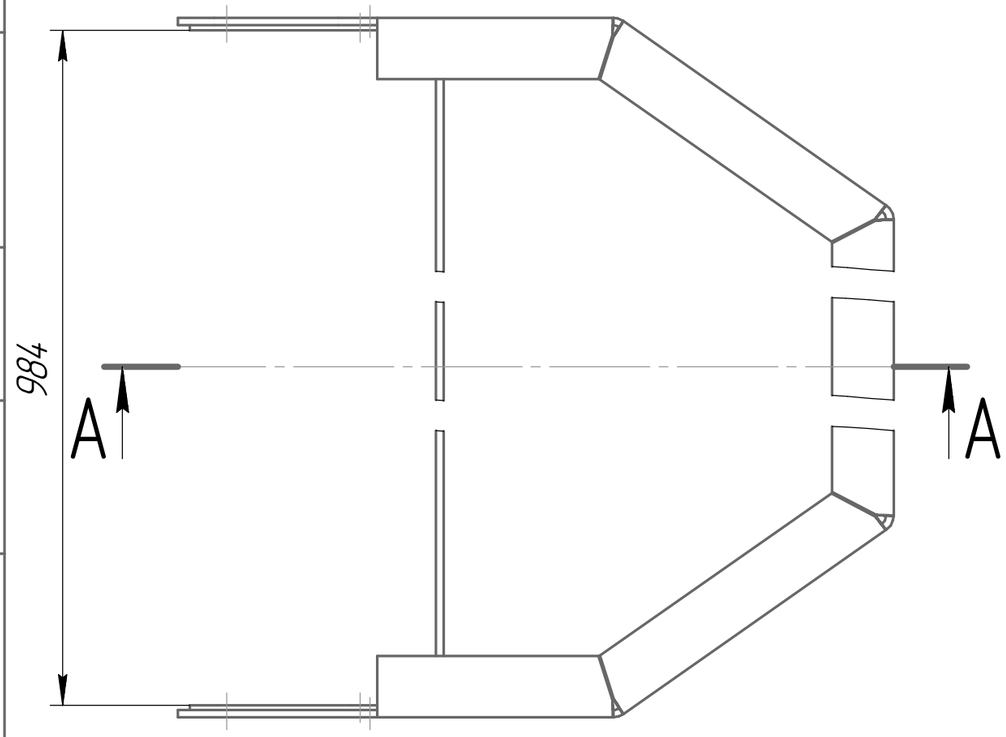

					001.0054.03.100 СБ		
Изм.	Лист	№ докум.	Подп.	Дата	Крепление Сборочный чертеж	Лит.	Масса: 22,13 / Масштаб: 1:5
Разраб.		Луконин Е П				Лист	Листов 1
Пров.						ОКБ Свой стиль	
Т.контр.							
Н.контр.							
Утв.							

Перв. примен. | Справ. № | Подп. и дата | Инв. № дубл. | Взам. инв. № | Подп. и дата | Инв. № подл.

Копировал | Формат А3

001.0054.03.101

Ra 12,5 (√)

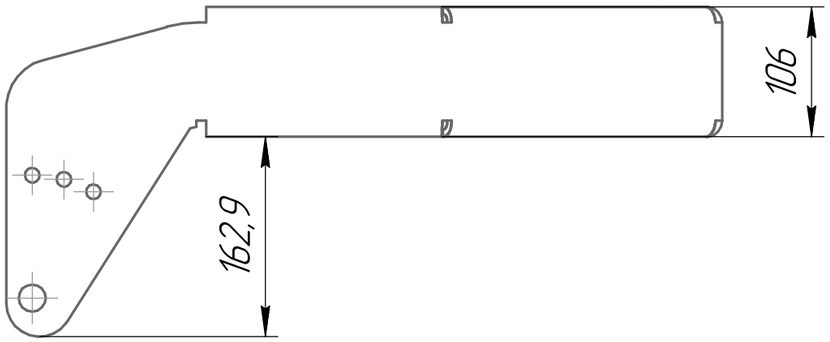

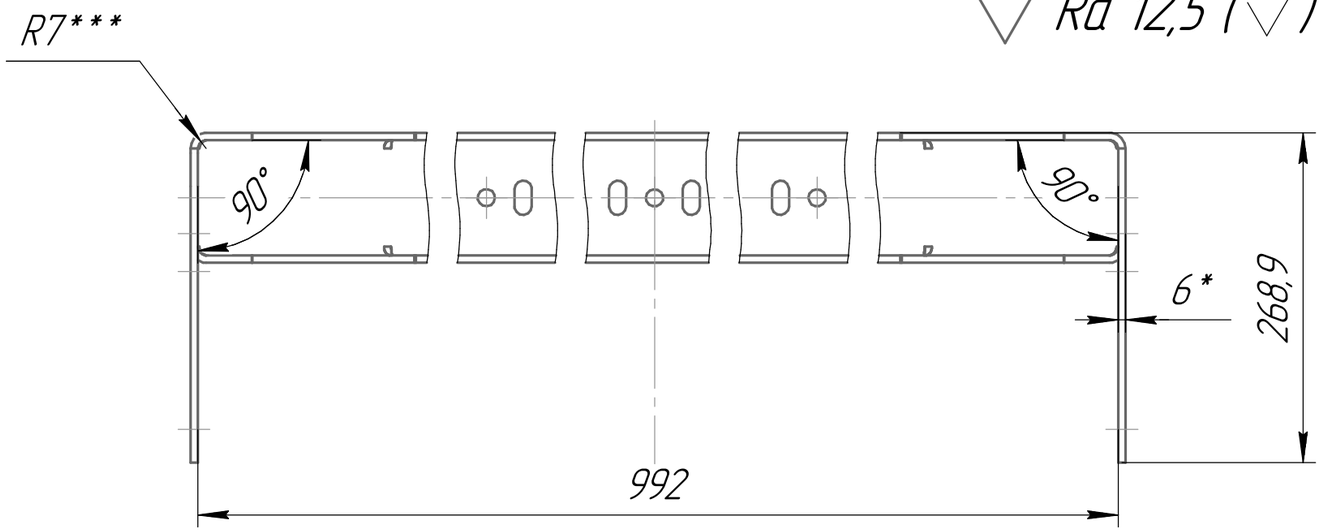

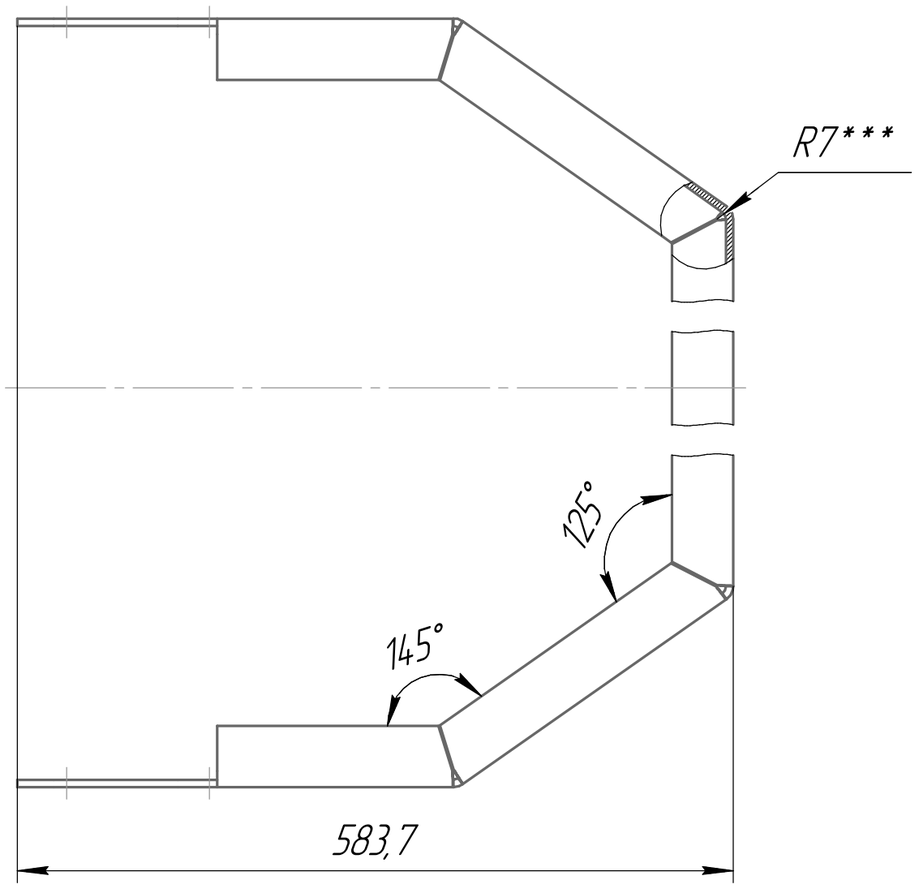

					001.0054.03.101		
Изм.	Лист	№ докум.	Подп.	Дата	Крепление	Лит.	Масса: 16,14 / Масштаб: 1:5
Разраб.		Луконин Е П				Лист 1	Листов 2
Пров.							
Т.контр.					Лист 6 ГОСТ 19903-74 / 09Г2С ГОСТ 5520-79	ОКБ Свой стиль	
Н.контр.							
Утв.							

Копировал

Формат А3

Перв. примен.

Справ. №

Подп. и дата

Инв. № дубл.

Взам. инв. №

Подп. и дата

Инв. № подл.