001.0079.04.000 ВО

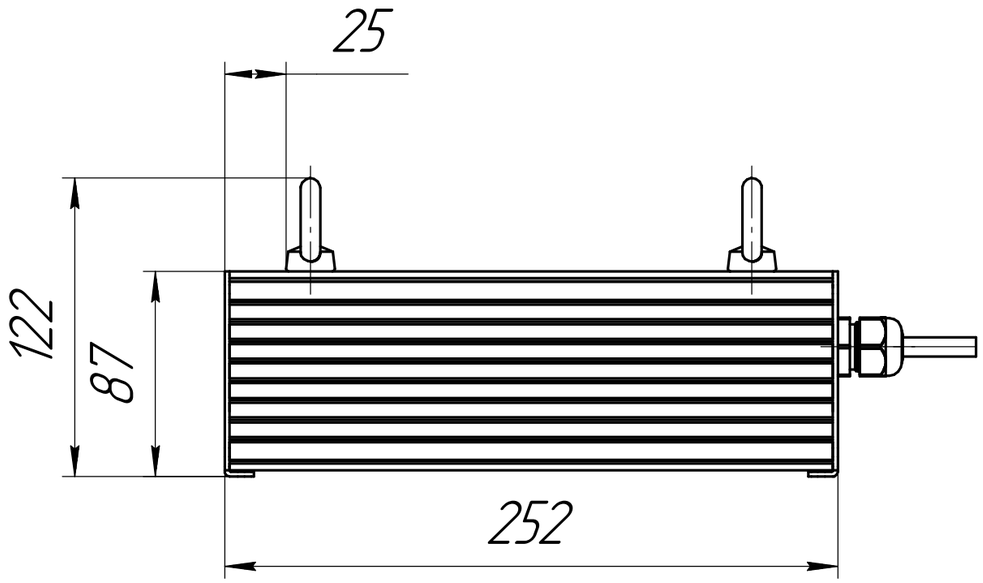

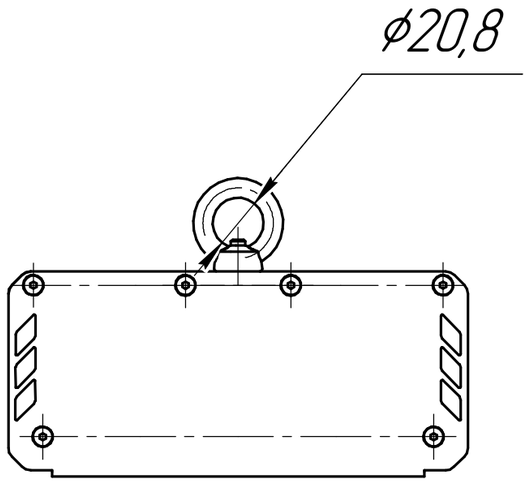

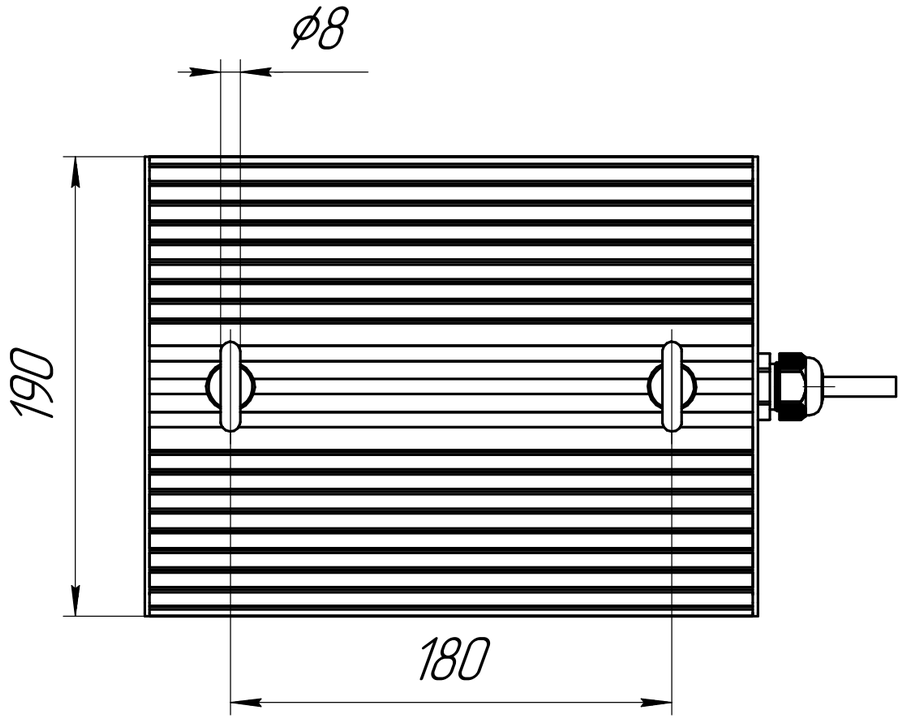

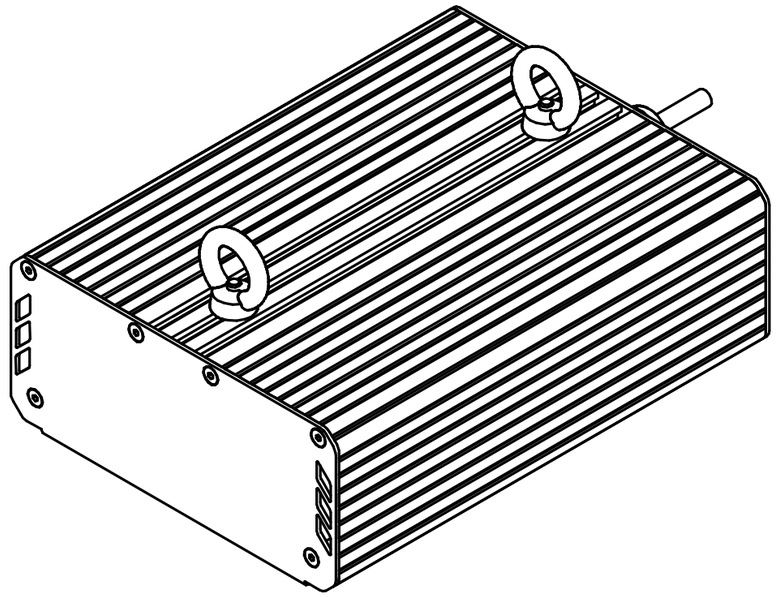

					001.0079.04.000 ВО		
Изм.	Лист	№ докум.	Подп.	Дата	ГСП-Экстра-20 Чертеж общего вида	Лит.	Масса	Масштаб
Разраб.		Луконин Е П					2,6	1:2,5
Пров.						Лист	Листов 1	
Т.контр.						ОКБ Свой стиль		
Н.контр.								
Утв.								

Перв. примен.

Справ. №

Подп. и дата

Инв. № дубл.

Взам. инв. №

Подп. и дата

Инв. № подл.

Копировал

Формат А3