001.0079.10.000 ВО

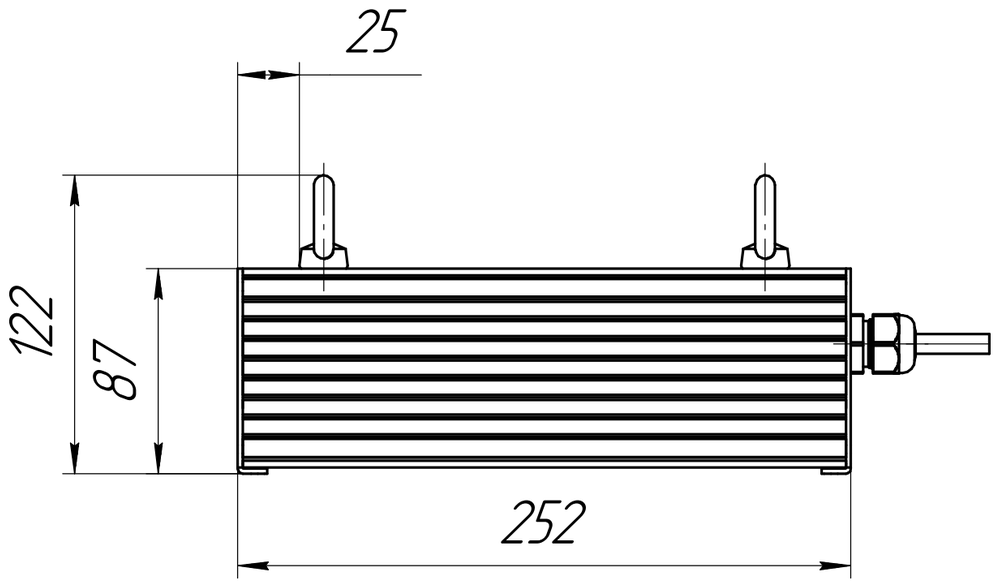


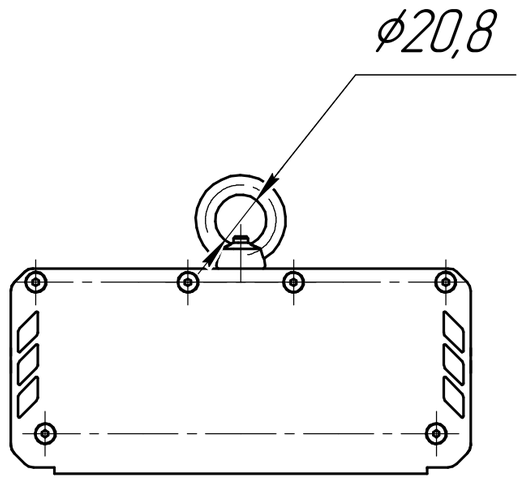


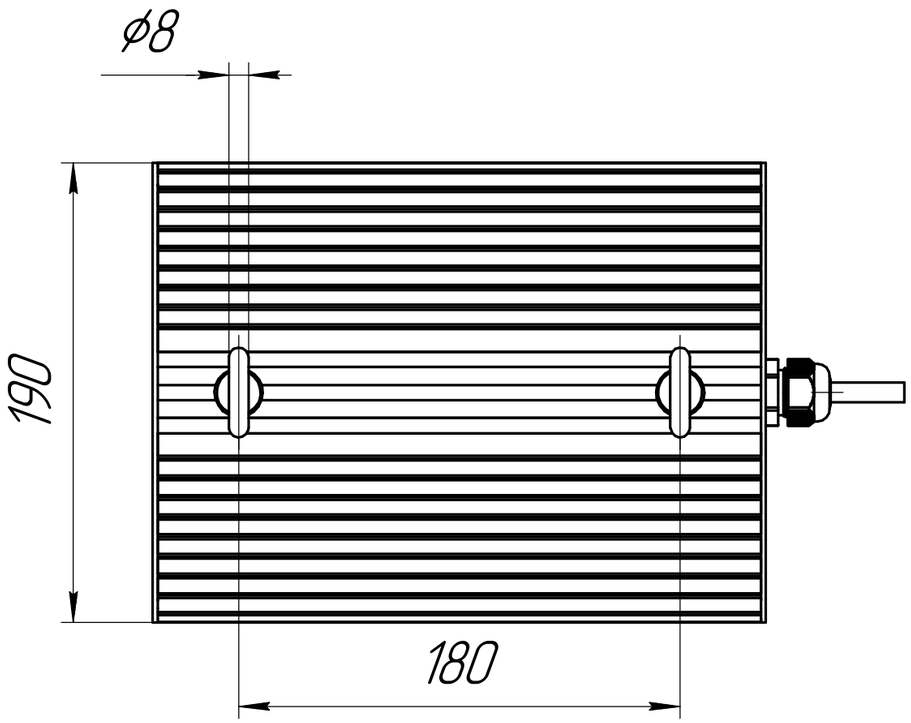


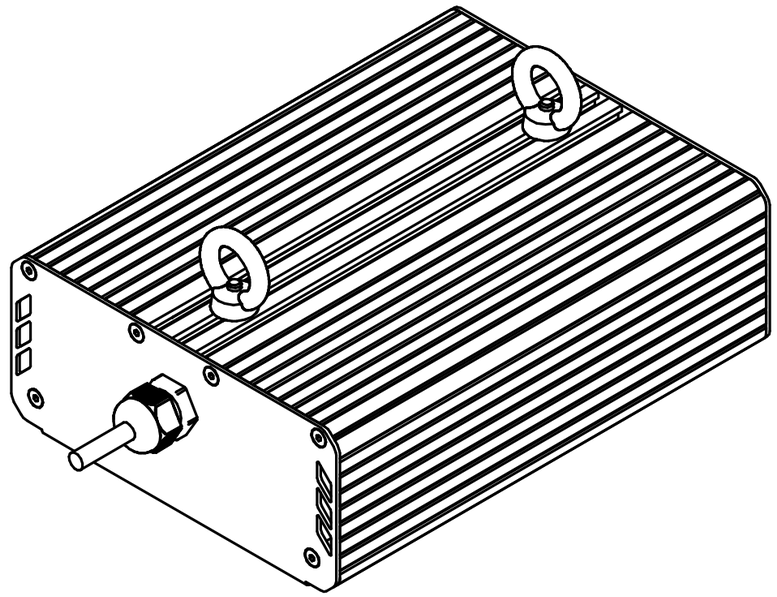

| | | | | | | | |
|---|---|---|---|---|---|---|---|
| | | | | | 001.0079.10.000 ВО | | |
| Изм. | Лист | № докум. | Подп. | Дата | ГСП-Экстра-40<br>Чертеж общего вида | Лит. | Масса | Масштаб |
| Разраб. | | Луконин Е П | | | | | 2,6 | 1:2,5 |
| Пров. | | | | | | Лист | Листов 1 | |
| Т.контр. | | | | | | ОКБ<br>Свой стиль | | |
| Н.контр. | | | | | | | | |
| Утв. | | | | | | | | |

Перв. примен.

Справ. №

Подп. и дата

Инв. № дубл.

Взам. инв. №

Подп. и дата

Инв. № подл.

Копировал

Формат А3