001.0096.10.000 ВО

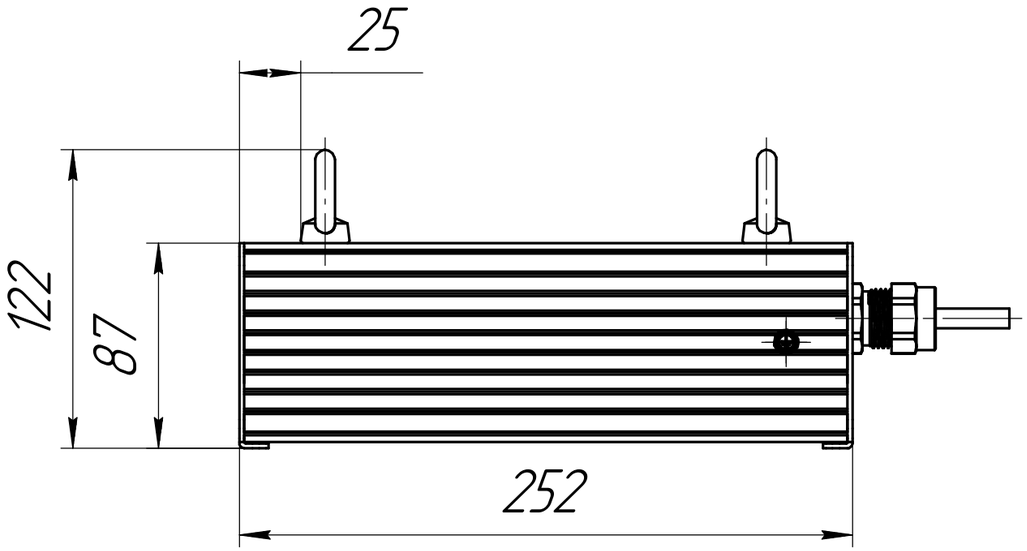

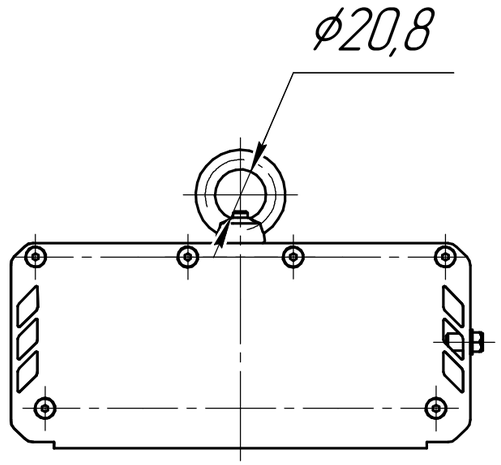

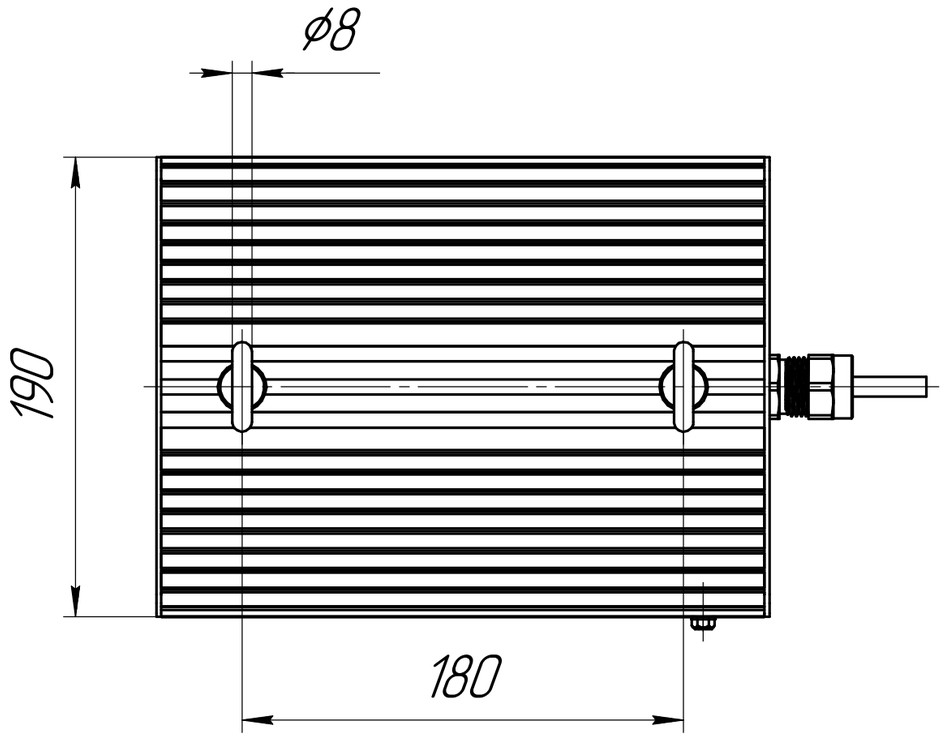

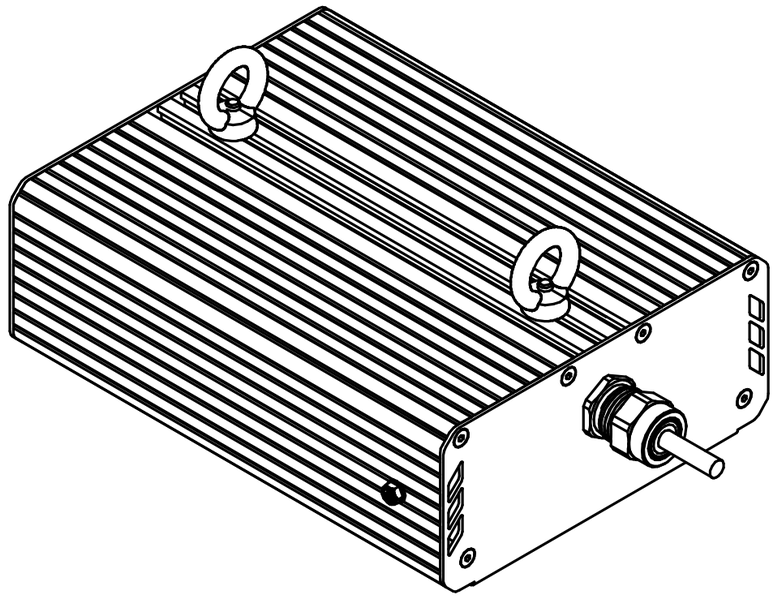

					001.0096.10.000 ВО		
Изм.	Лист	№ докум.	Подп.	Дата	ГСП-Экстра-Оптик-2Ex-40 Чертеж общего вида	Лит.	Масса: 3,2 / Масштаб: 1:2,5
Разраб.		Саунин Д В				Лист	Листов 1
Пров.						ОКБ Свой стиль	
Т.контр.							
Н.контр.							
Утв.							

Перв. примен.

Справ. №

Подп. и дата

Инв. № дубл.

Взам. инв. №

Подп. и дата

Инв. № подл.

Копировал

Формат А3