001.0070.56.000 ВО

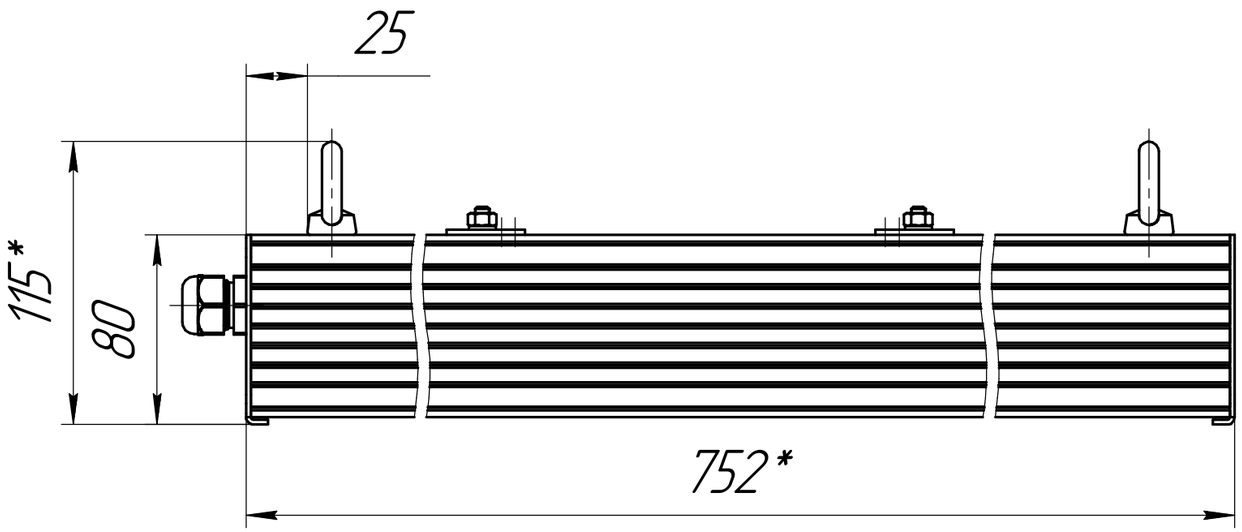

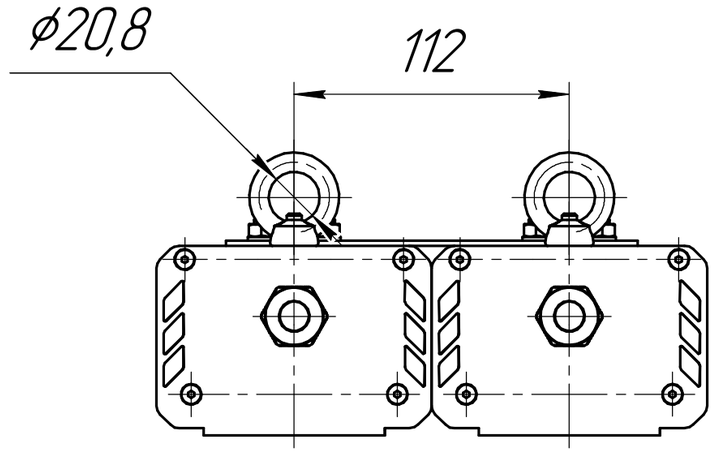

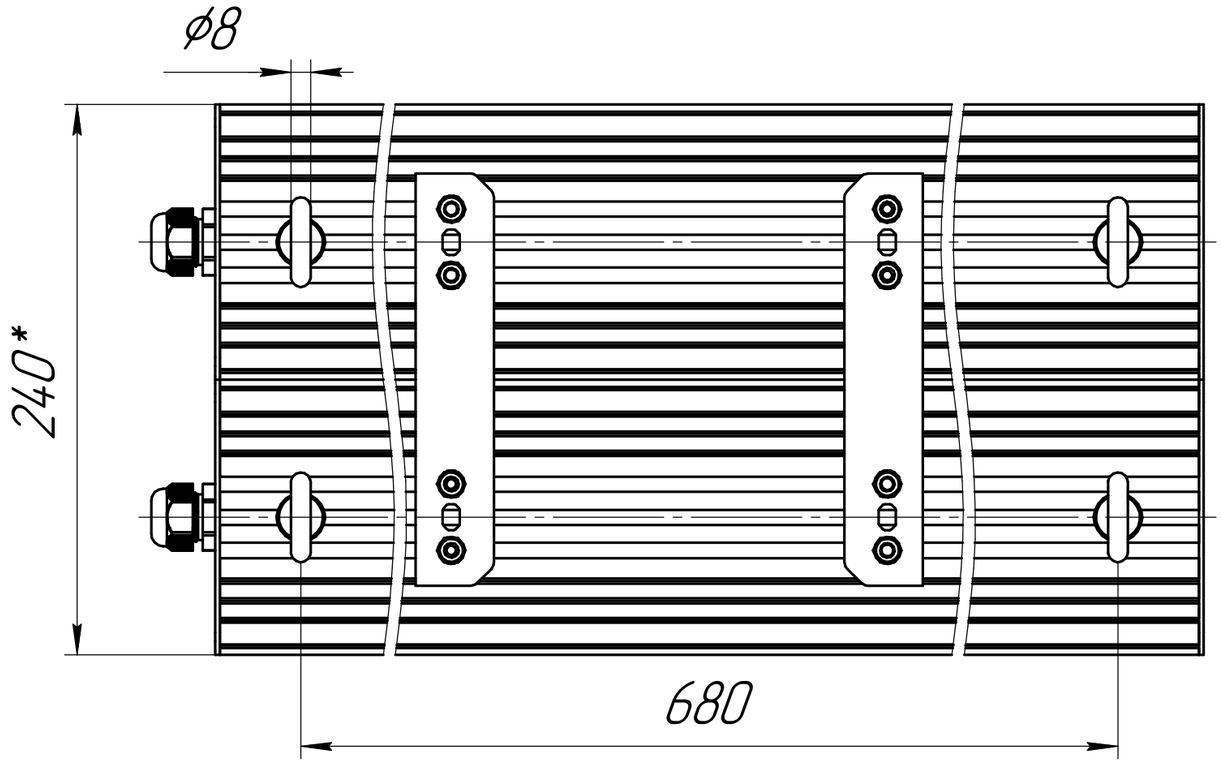

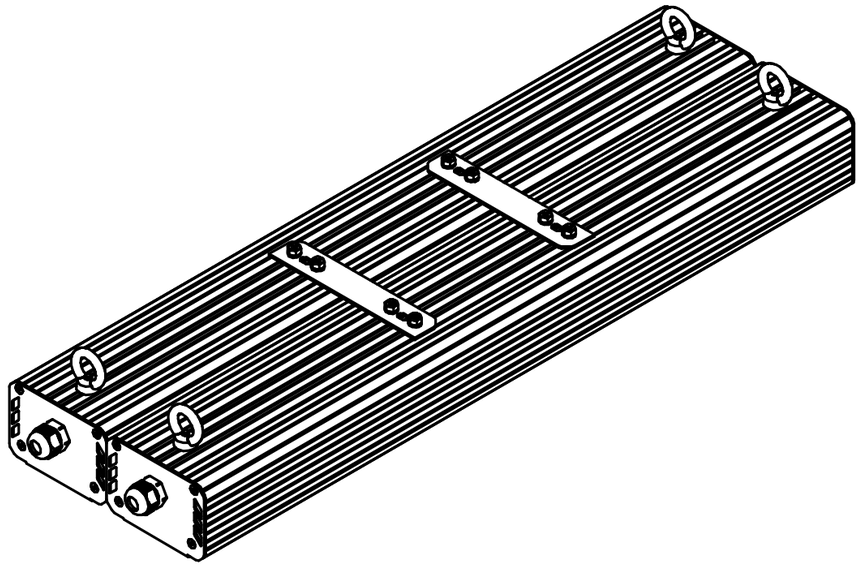

Изм.	Лист	№ докум.	Подп.	Дата	001.0070.56.000 ВО		
Разраб.		Луконин Е П			ГСП-Прима-Оптик-200 Чертеж общего вида	Лит.	Масса: 8 / Масштаб: 1:2,5
Пров.						Лист	Листов 1
Т.контр.						ОКБ Свой стиль	
Н.контр.							
Утв.							

Перв. примен. | Справ. № | Подп. и дата | Инв. № дубл. | Взам. инв. № | Подп. и дата | Инв. № подл.

Копировал | Формат А3