001.0070.40.000 ВО

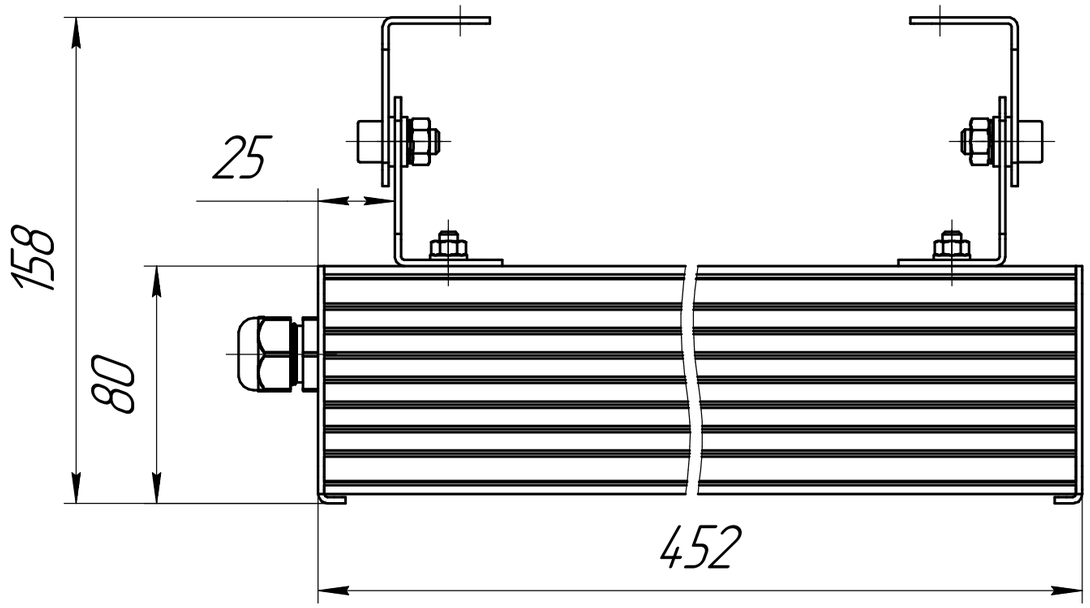

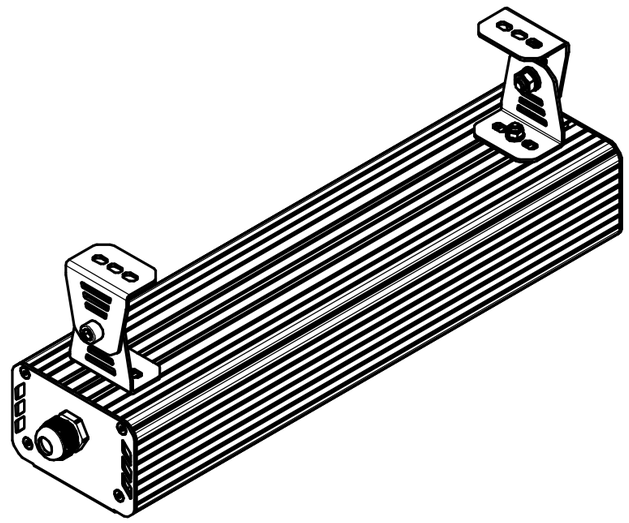

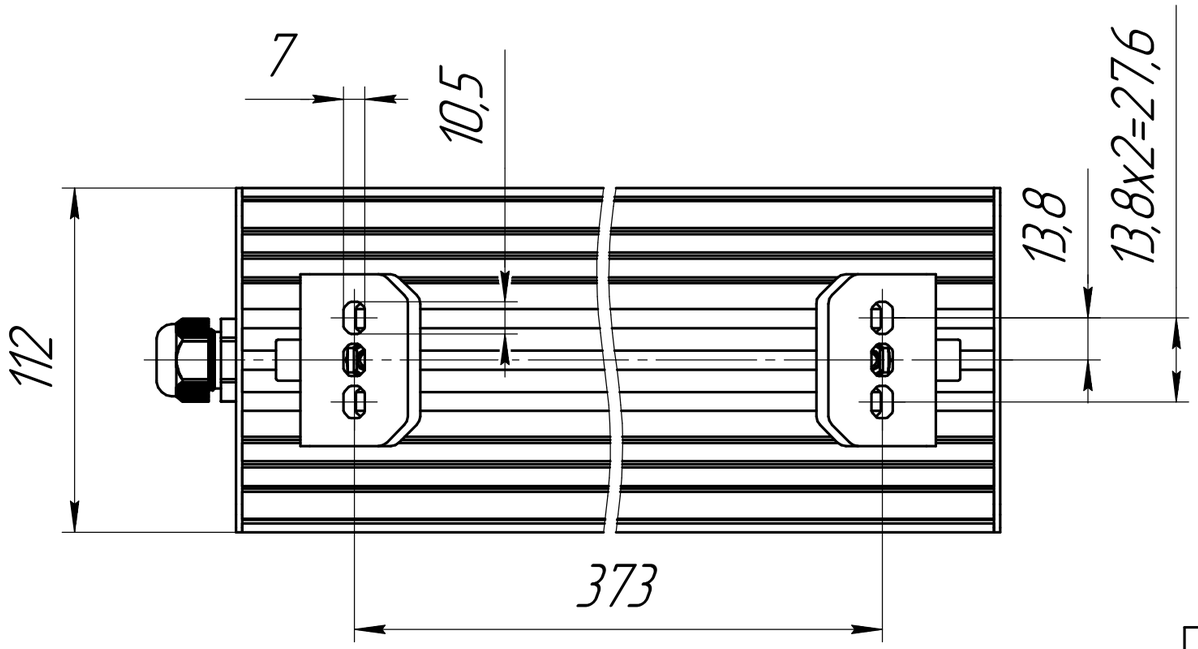

					001.0070.40.000 ВО		
Изм.	Лист	№ докум.	Подп.	Дата	ГСП-Прима-Оптик-60 Чертеж общего вида	Лит.	Масса: 2,7 / Масштаб: 1:2
Разраб.		Луконин Е П				Лист	Листов 1
Пров.						ОКБ Свой стиль	
Т.контр.							
Н.контр.							
Утв.							

Перв. примен. | Справ. № | Подп. и дата | Инв. № дубл. | Взам. инв. № | Подп. и дата | Инв. № подл.

Копировал | Формат А3