001.0102.60.000 ВО

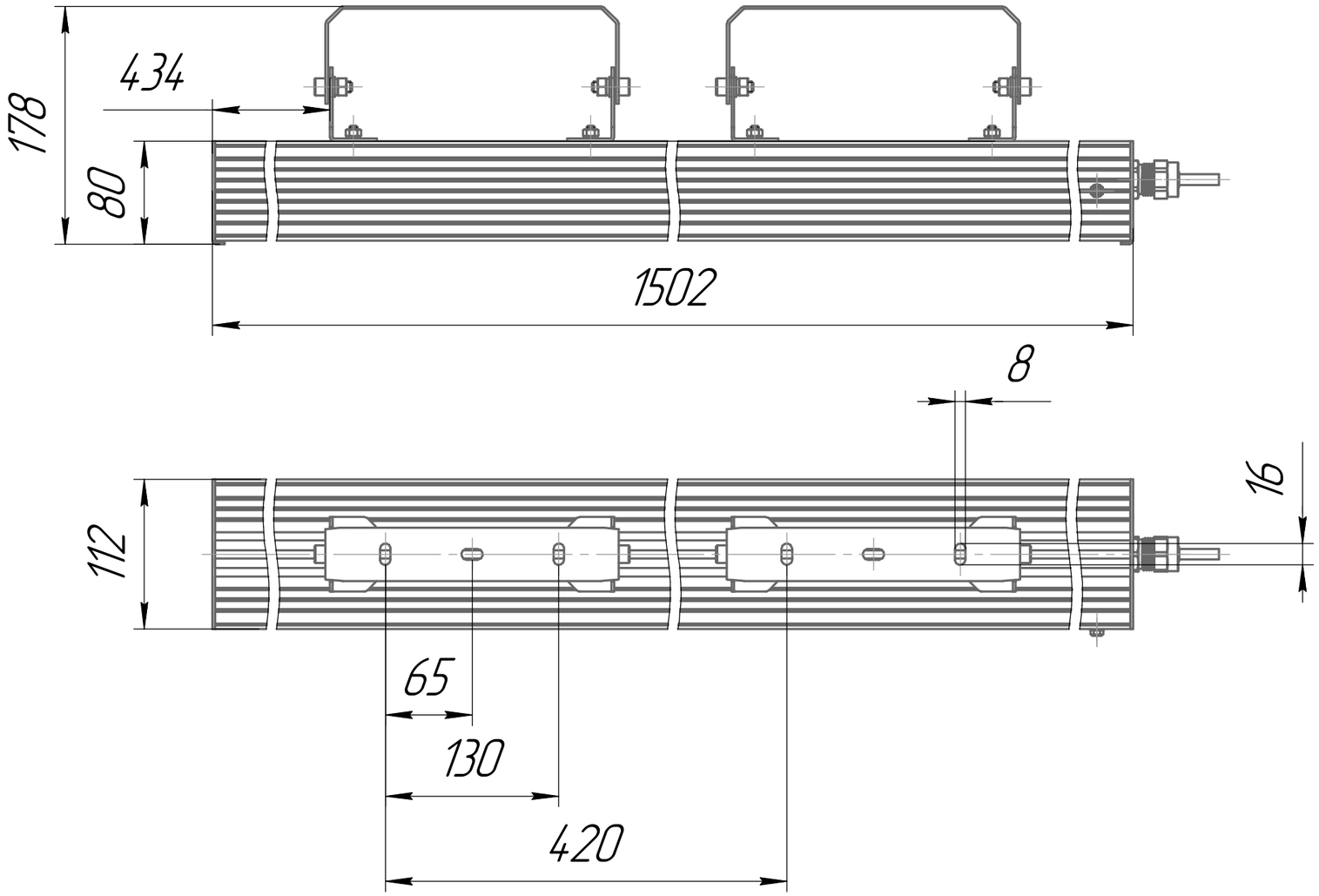

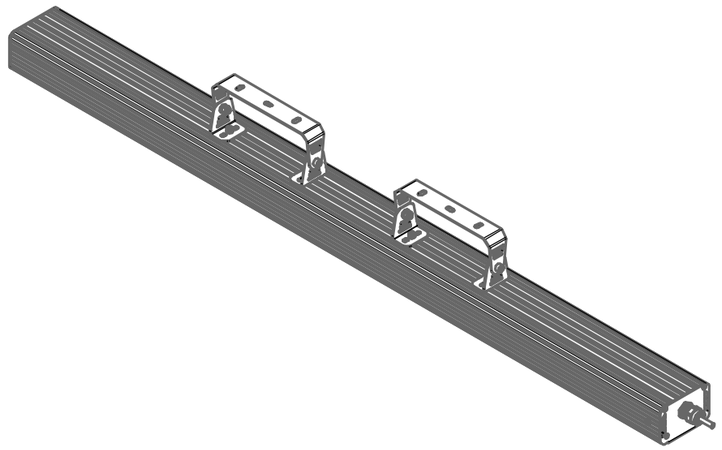

					001.0102.60.000 ВО			
Изм.	Лист	№ докум.	Подп.	Дата	ГСП-Прима-Оптик-1Ex100 Чертеж общего вида	Лит.	Масса	Масштаб
Разраб.		Саунин Д В					9,2	1:4
Пров.						Лист	Листов 1	
Т.контр.						ОКБ Свой стиль		
Н.контр.								
Утв.								

Перв. примен.

Справ. №

Подп. и дата

Инв. № дубл.

Взам. инв. №

Подп. и дата

Инв. № подл.

Копировал

Формат А3